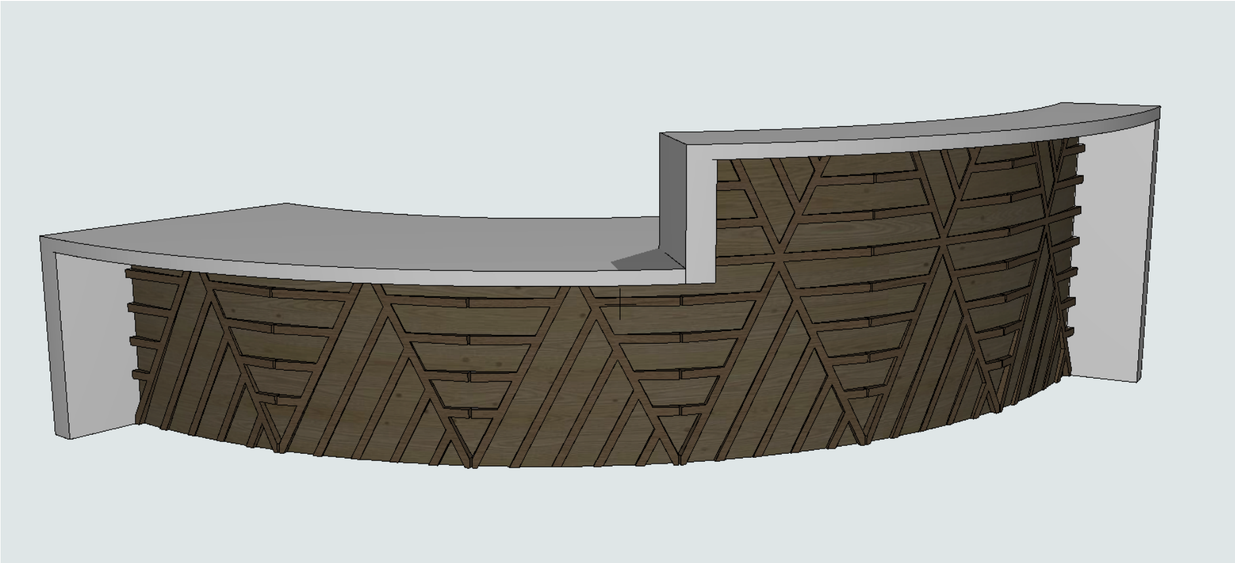

Vue en perspective

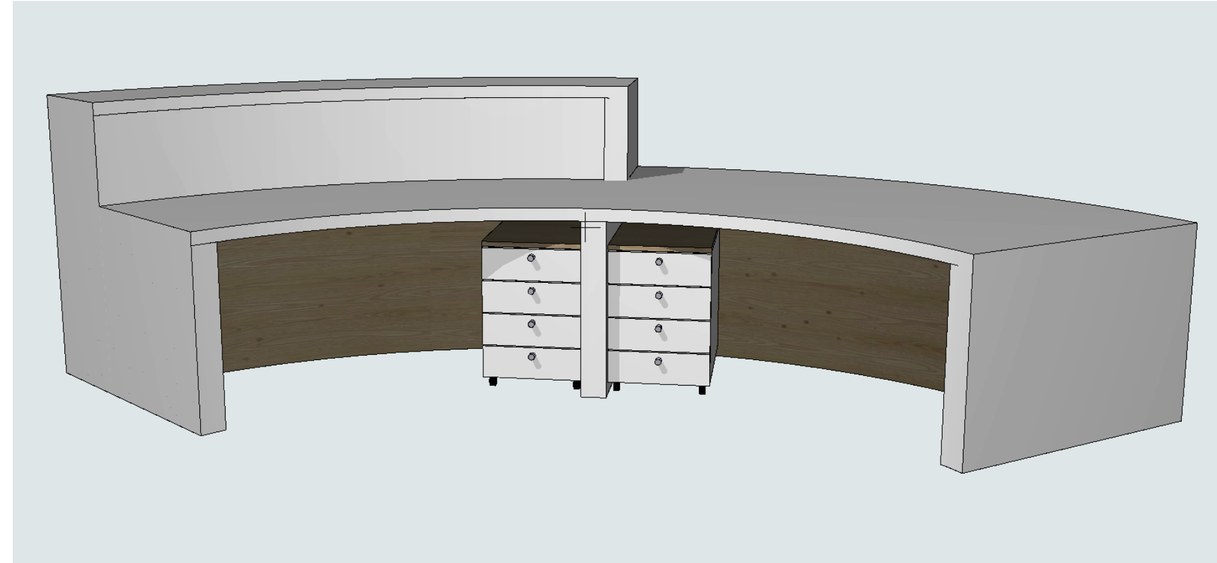

Vue en perspective

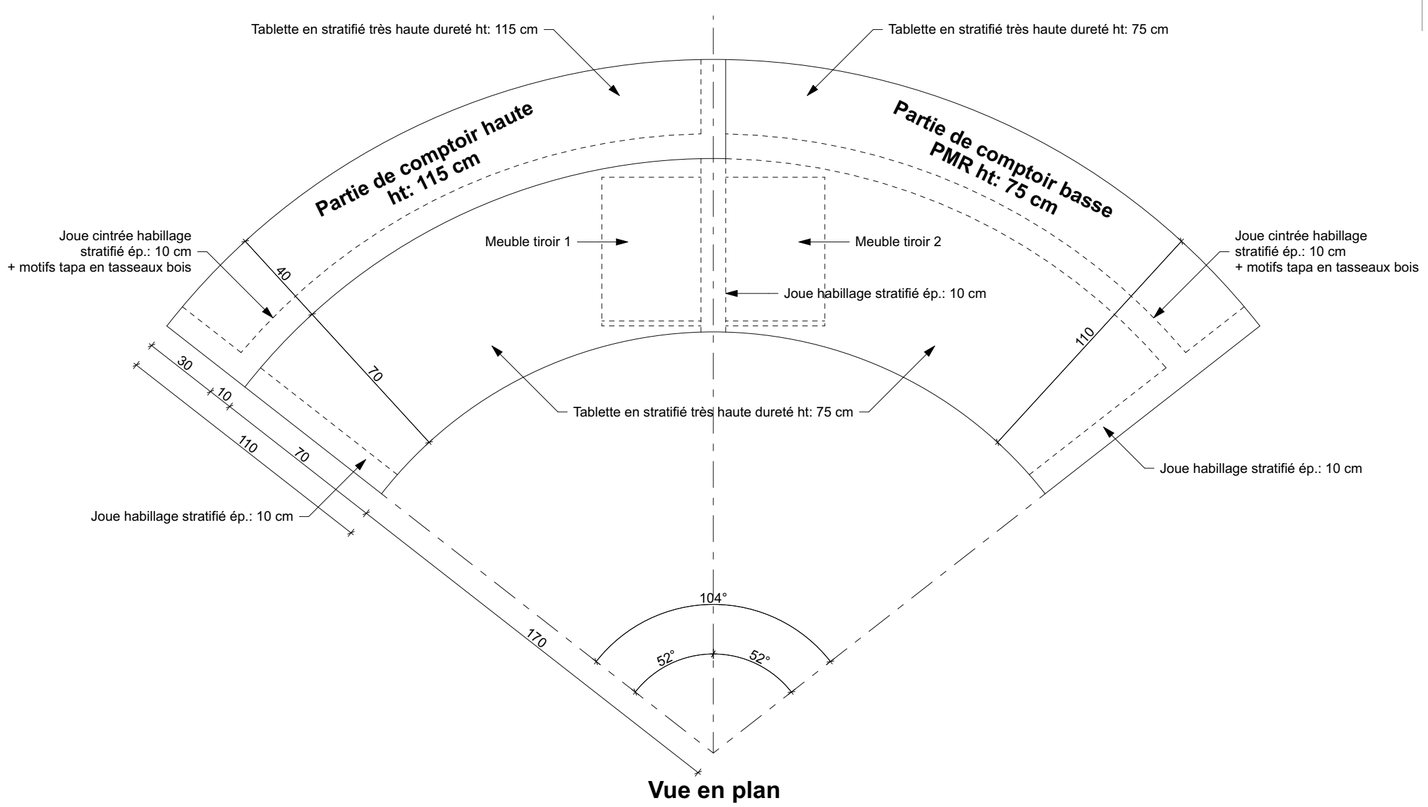

Vue en plan

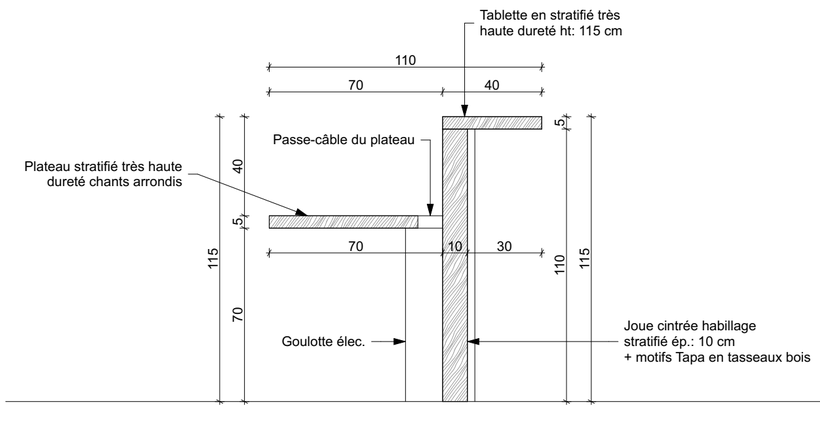

Coupe sur la partie haute du comptoir

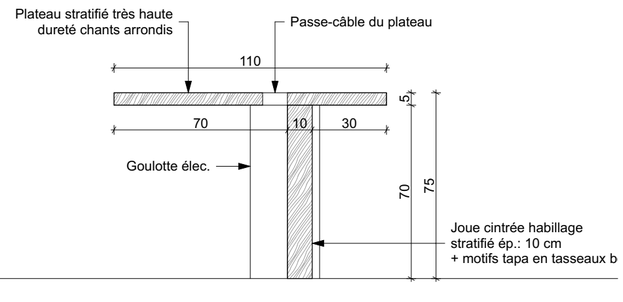

Coupe sur la partie du comptoir adaptée aux PMR

DETAILS MEUBLE ACCUEIL 1:20

ILES DE WALLIS & FUTUNA

MAÎTRE D'OUVRAGE :

CONDUCTEUR D'OPERATION :

Démolition et reconstruction du bâtiment administratif de l'Assemblée Territoriale de Wallis et Futuna

DOSSIER DE CONSULTATION DES ENTREPRISES

18

NOVEMBRE 2025

DCE

DETAILS MEUBLE ACCUEIL

Ech: 1/20e

Modifications:

Architecte | OPC | BET STRUCTURE | BET ELECTRICITE, THERMIQUE,FLUIDES | BET VRD, TERRASSEMENT, TRAITEMENT EU | BET ENVIRONNEMENT | BET SECURITE INCENDIE